U14男子シングルス

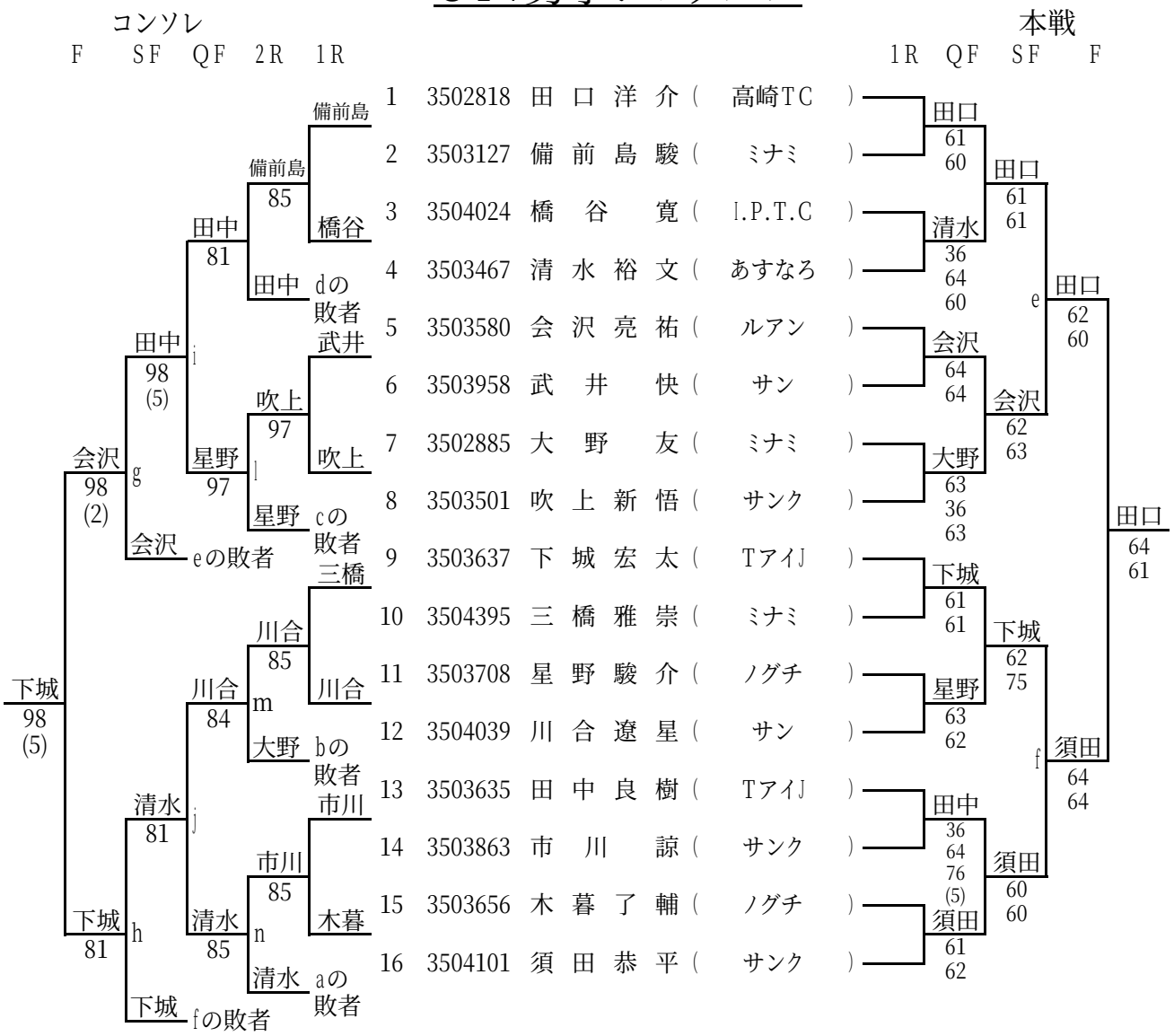

シード順位

1　田口洋介

2　須田恭平

3　下城宏太

4　吹上新悟

補欠

1　岩瀬一輝

5・6位決定戦

gの敗者 田中
hの敗者 清水
清水 82

7・8位決定戦

iの敗者 星野
jの敗者 川合
星野 対戦済

U14女子シングルス

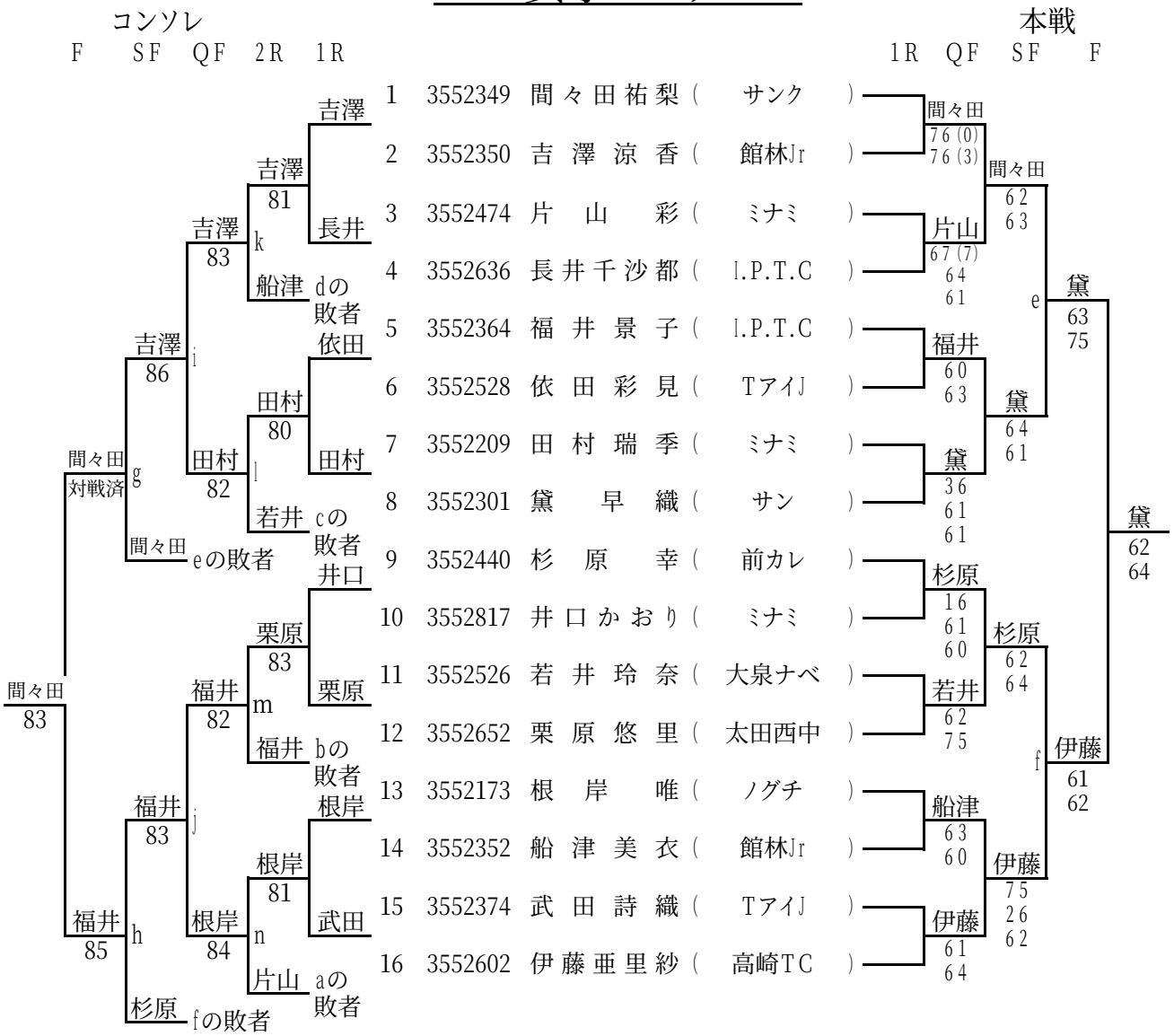

シード順位

1 間々田祐梨

2 伊藤亜里紗

3 黛早織

4 杉原幸

補欠

1 中山七海

2 井上智央

5･6位決定戦

gの敗者 吉澤
hの敗者 杉原
吉澤 83

7･8位決定戦

iの敗者 田村
jの敗者 根岸
根岸 84

U12男子シングルス

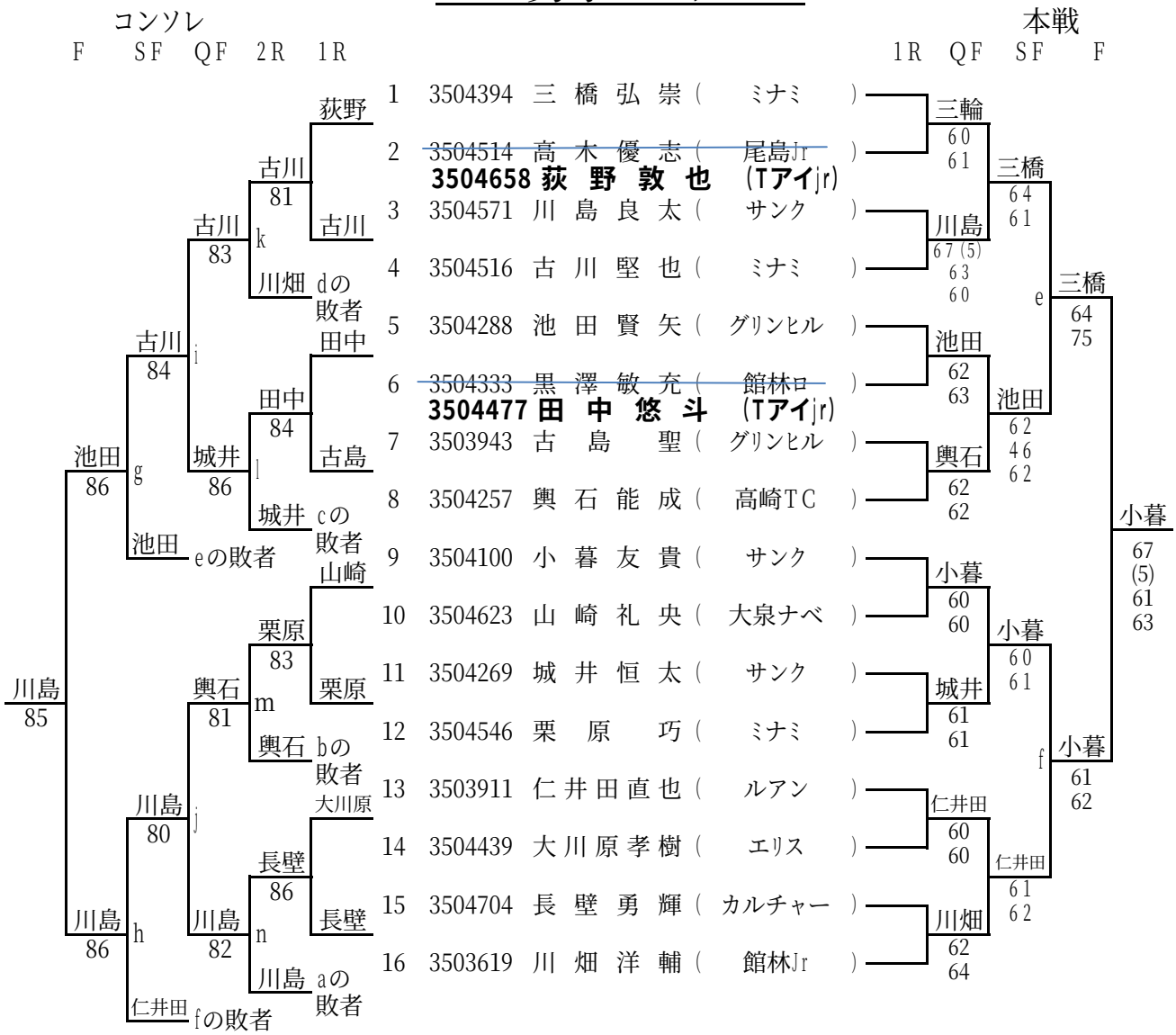

シード順位

1 三 橋 弘 崇

2 川 畑 洋 輔

3 小 暮 友 貴

4 輿 石 能 成

補欠

1 田 中 悠 斗

2 荻 野 敦 也

5・6位決定戦

gの敗者 古川

hの敗者 仁井田

仁井田 86

7・8位決定戦

iの敗者 城井

jの敗者 輿石

城井 85

U12女子シングルス

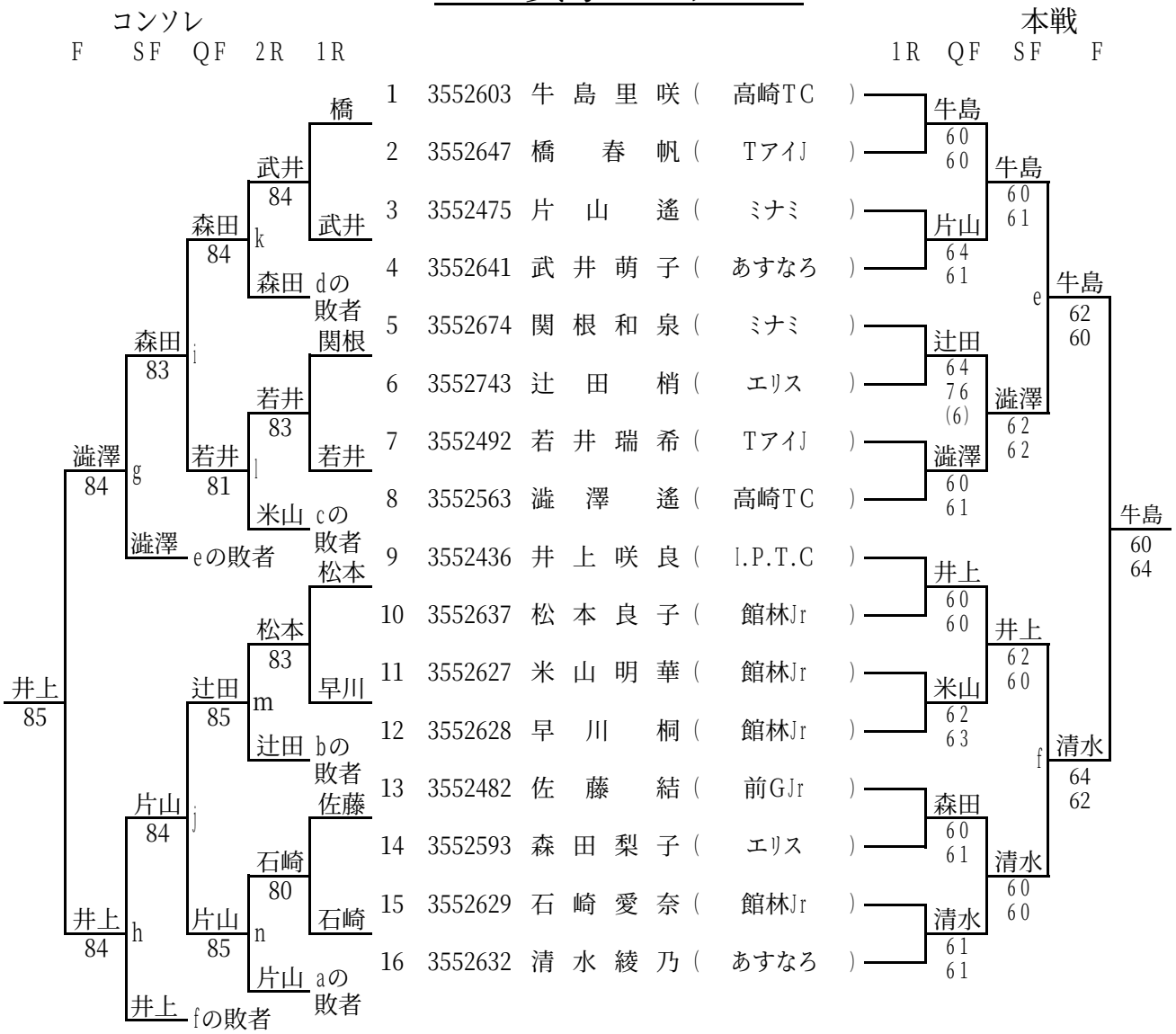

シード順位

1 牛島里咲

2 清水綾乃

3 渋澤遥

4 井上咲良

補欠

1 細矢栞

2 渡辺紗也子

3 大野陽香

5･6位決定戦

gの敗者 森田
hの敗者 片山
片山 83

7･8位決定戦

iの敗者 若井
jの敗者 辻田
若井 85